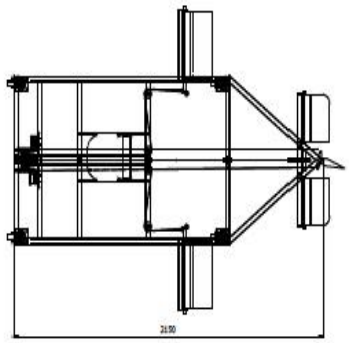

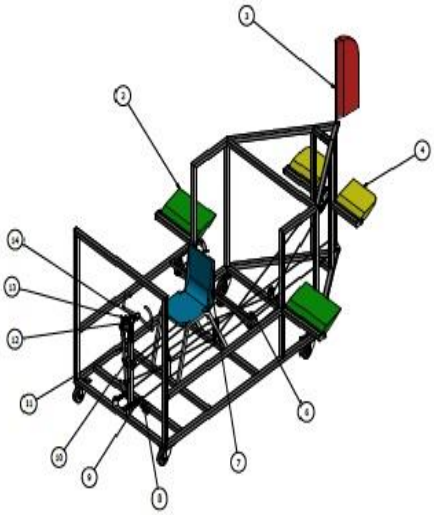

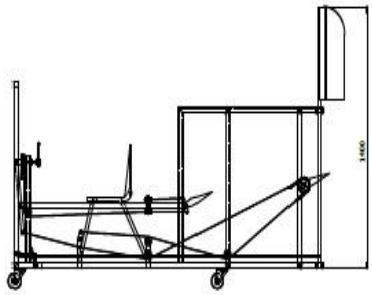

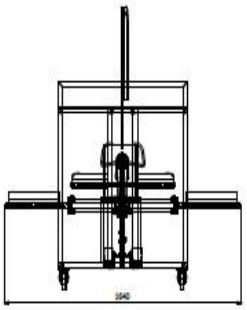

Jumlah	Nama Bagian	Nomor Bagian	Bahan	Ukuran	Keterangan
1	Handle	14	ST 37	150 x 150 x 150	Diuat
20	Rantai	13	Carbon Steel	428	Dibeli
20	Gear	12	Carbon Steel	60	Dibeli
1	Penyanggah Handle	11	ST 37	400 x 10 x 3	Diuat
14	Baut M8 x 80	10	Baja	M8x80	Dibeli
1	Pegas	9	Baja VCM	150 x 10 x 0.9	Dibeli
1	Pedal	8	ST 37	200 x 110 x 20	Diuat
1	Frame	7	ABS Plastic	40 x 50 x 50	Dibeli
120	Ball	6	Teflon PVC	40 x 40 x 50	Dibeli
1	Tali Baling	5	Baja	3 meter	Dibeli
1	Elevator	4	ST 37	740 x 150 x 50	Diuat
1	Rudder	3	ST 37	1300 x 300 x 50	Diuat
1	Aileron	2	ST 37	470 x 100 x 100	Diuat
1	Rangka Utama	1	ST 37	2140 x 900 x 1000	Diuat

Perubahan :

Simulator Sistem Kendali Utama pada Pesawat Udara

Skala 1 : 10

Digambar 19/07/14

Diperiksa

Politeknik Negeri Sriwijaya
Jl. Srijaya Negara Bukit Besar Palembang
website: www.polsri.ac.id

DRAWE ASSEMBLY NO.01.01.R

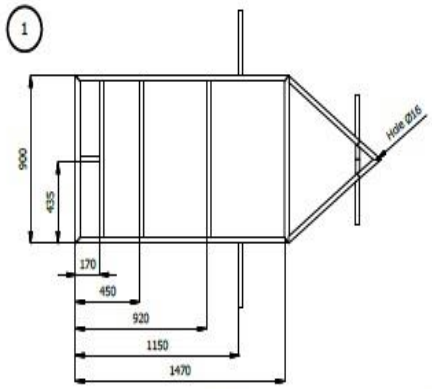

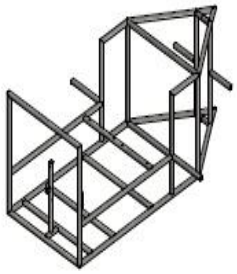

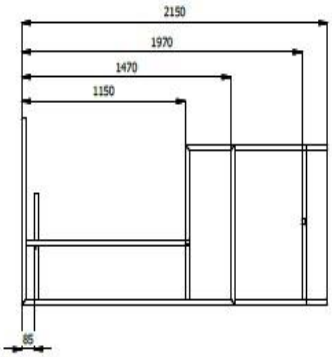

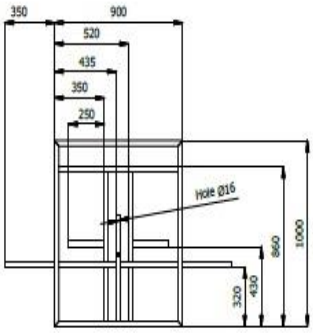

		1	Rangka Utama	1	ST 37	2150 x 900 x 1000	Dibuat
Jumlah			Nama Bagian	Nomor Bagian	Bahan	Ukuran	Keterangan
III	II	I	Perubahan :				
			Simulator Sistem Kendali Utama pada Pesawat Udara	Skala 1:25	Digambar	15/07/18	Team
					Diperiksa		
			Politenik Negeri Sriwijaya jl. Srijaya Negara Bukit Besar Palembang website: www.polsri.net		DRAME PART NO.01/2018		

2

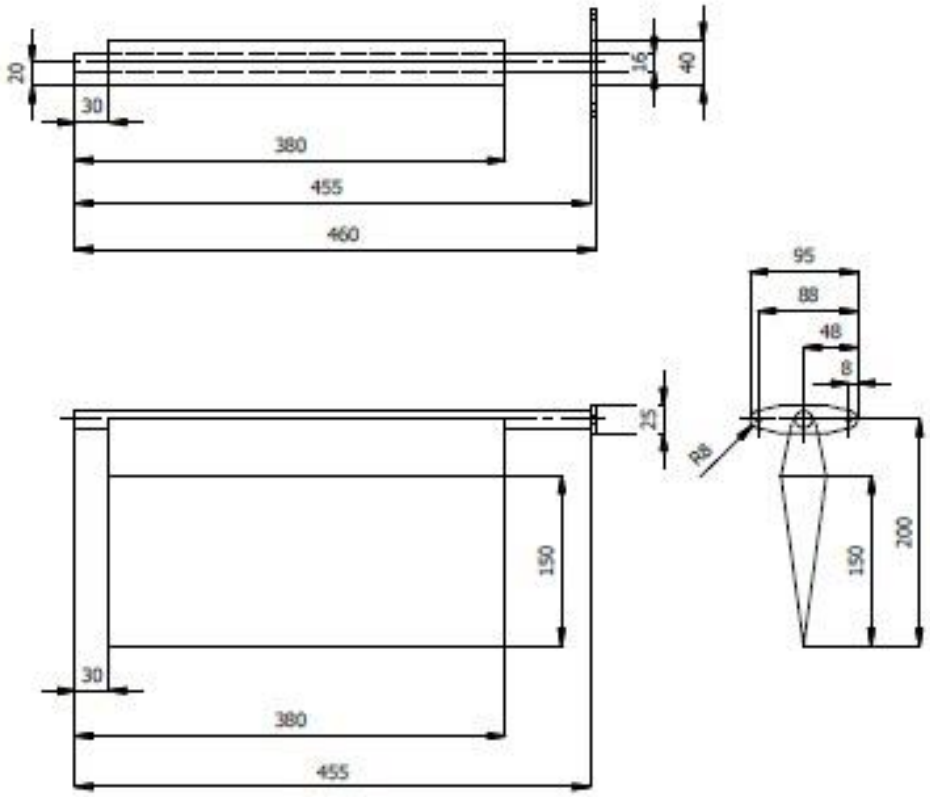

		1	Alleron	2	ST 37	470 x 100 x 210	Dibuat
Jumlah			Nama Bagian	Nomor Bagian	Bahan	Ukuran	Keterangan
III	II	I	Perubahan :				
			Simulator Sistem Kendali Utama pada Pesawat Udara			Skala 1:5	Digambar 13/07/18 Team
							Diperiksa
			Politenik Negeri Sriwijaya jl. Srijaya Negara Bukit Besar Palembang website: www.polsri.net			DRAME PART NO.02/2018	

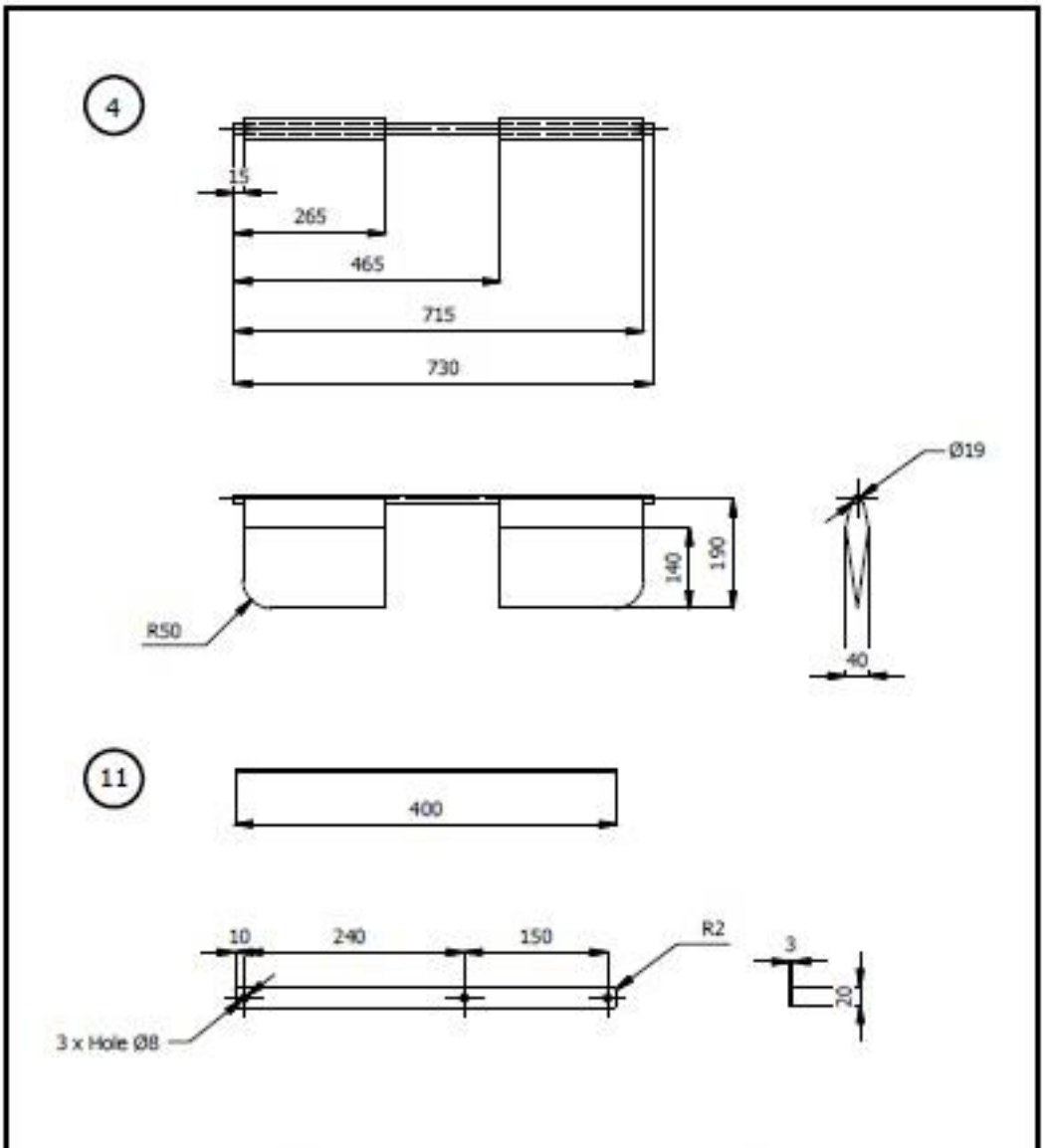

		1	Penyanggah Handle	11	ST 37	400 x 20 x 3	Dibuat
		1	Elevator	4	ST 37	740 x 50 x 200	Dibuat
Jumlah			Nama Bagian	Nomor Bagian	Bahan	Ukuran	Keterangan

III	II	I	Perubahan :				
			Simulator Sistem Kendali Utama pada Pesawat Udara	Skala 1 : 10	Digambar	15/07/18	Team
					Diperiksa		
			Politenik Negeri Sriwijaya jl. Srijaya Negara Bukit Besar Palembang website: www.polsri.net	DRAME PART NO.04/2018			

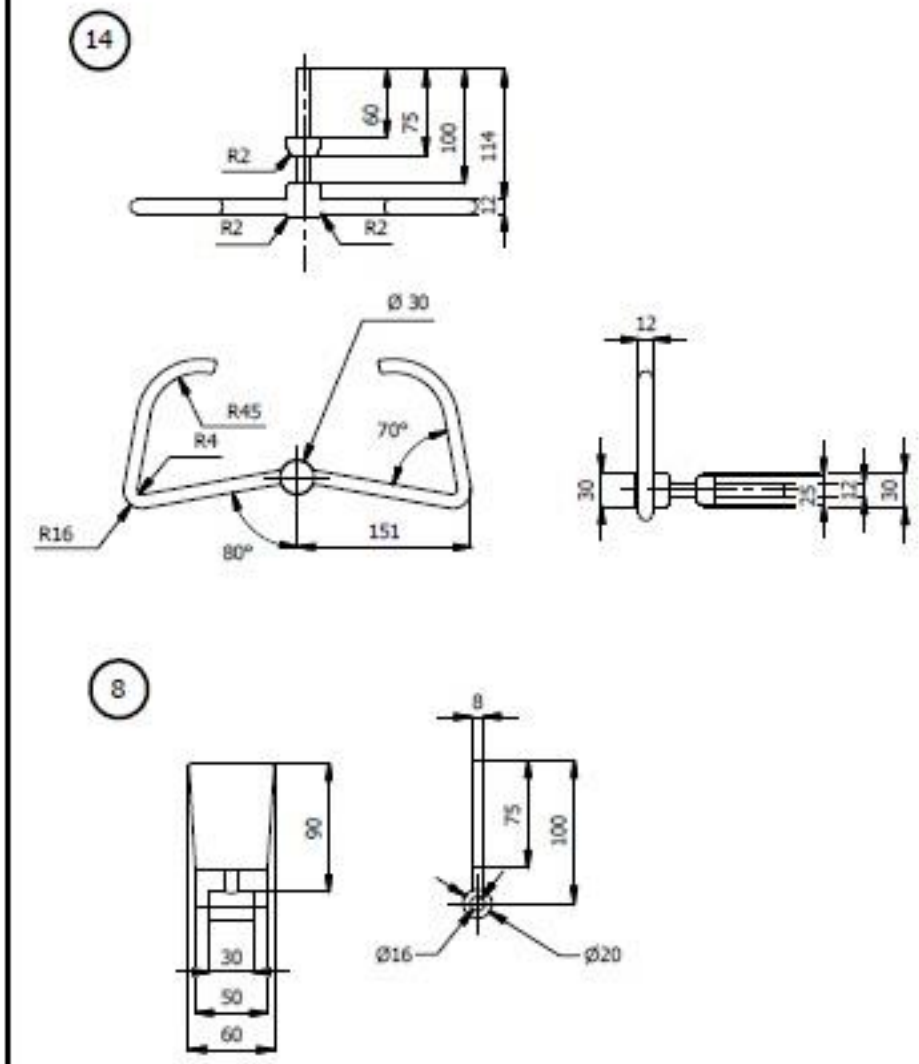

		1	Pedal	8	ST 37	100 x 110 x 20	Dibuat
		1	Handle	14	ST 37	310 x 130 x 130	Dibuat
Jumlah			Nama Bagian	Nomor Bagian	Bahan	Ukuran	Keterangan

III	II	I	Perubahan :				
			Simulator Sistem Kendali Utama pada Pesawat Udara	Skala 1 : 5	Digambar	15/07/18	Team
					Diperiksa		
			Politenik Negeri Sriwijaya jl. Srijaya Negara Bukit Besar Palembang website: www.polsri.net	DRAME PART NO.05/2018			

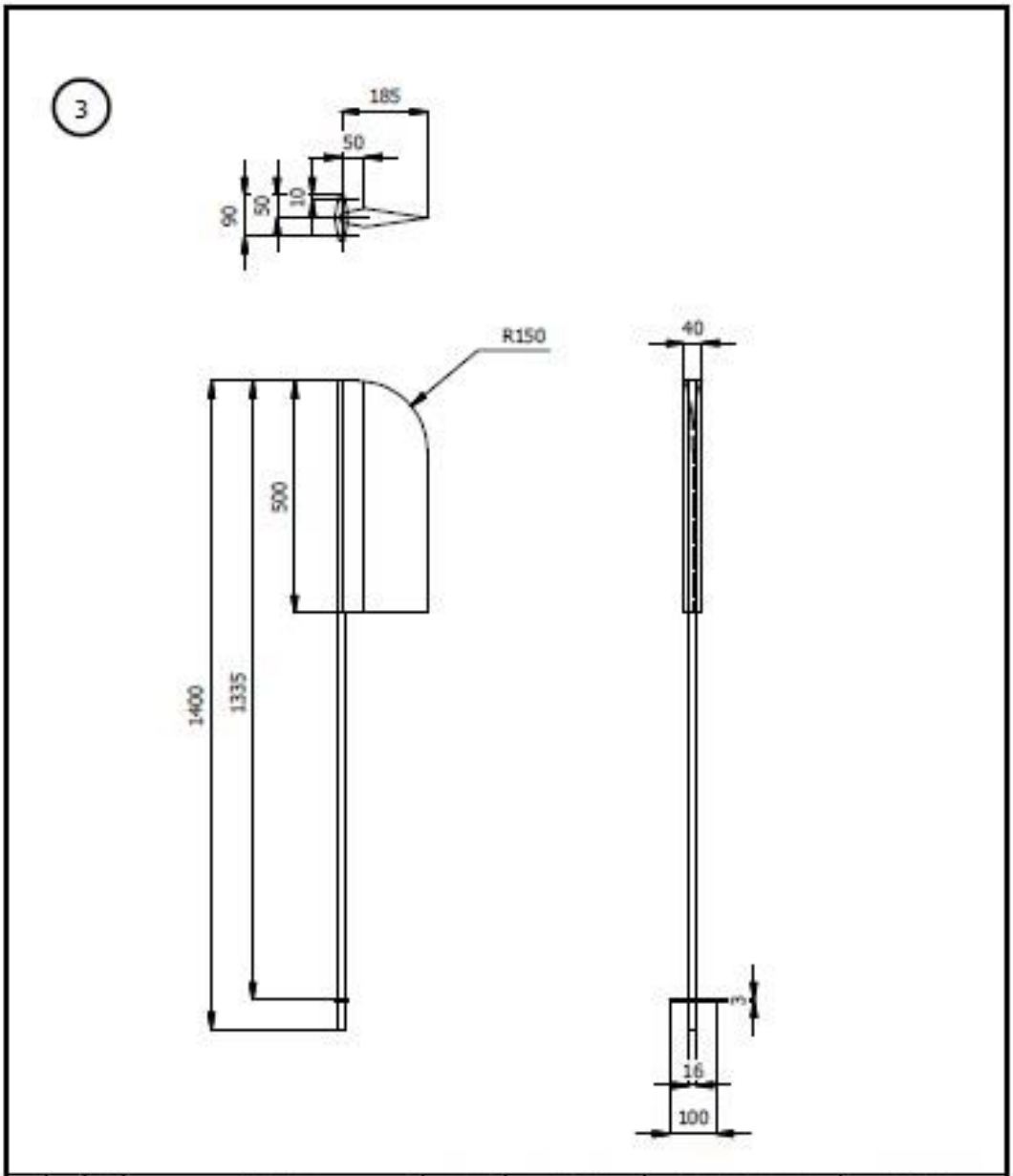

		1	Rudder	3	ST 37	1400 x 195 x 50	Dibuat
Jumlah			Nama Bagian	Nomor Bagian	Bahan	Ukuran	Keterangan
III	II	I	Perubahan :				
			Simulator Sistem Kendali Utama pada Pesawat Udara		Skala 1 : 10	Digambar 15/07/18 Team	
						Diperiksa	
			Politenik Negeri Sriwijaya jl. Srijaya Negara Bukit Besar Palembang website: www.polsri.net		DRAME PART NO.03/2018		