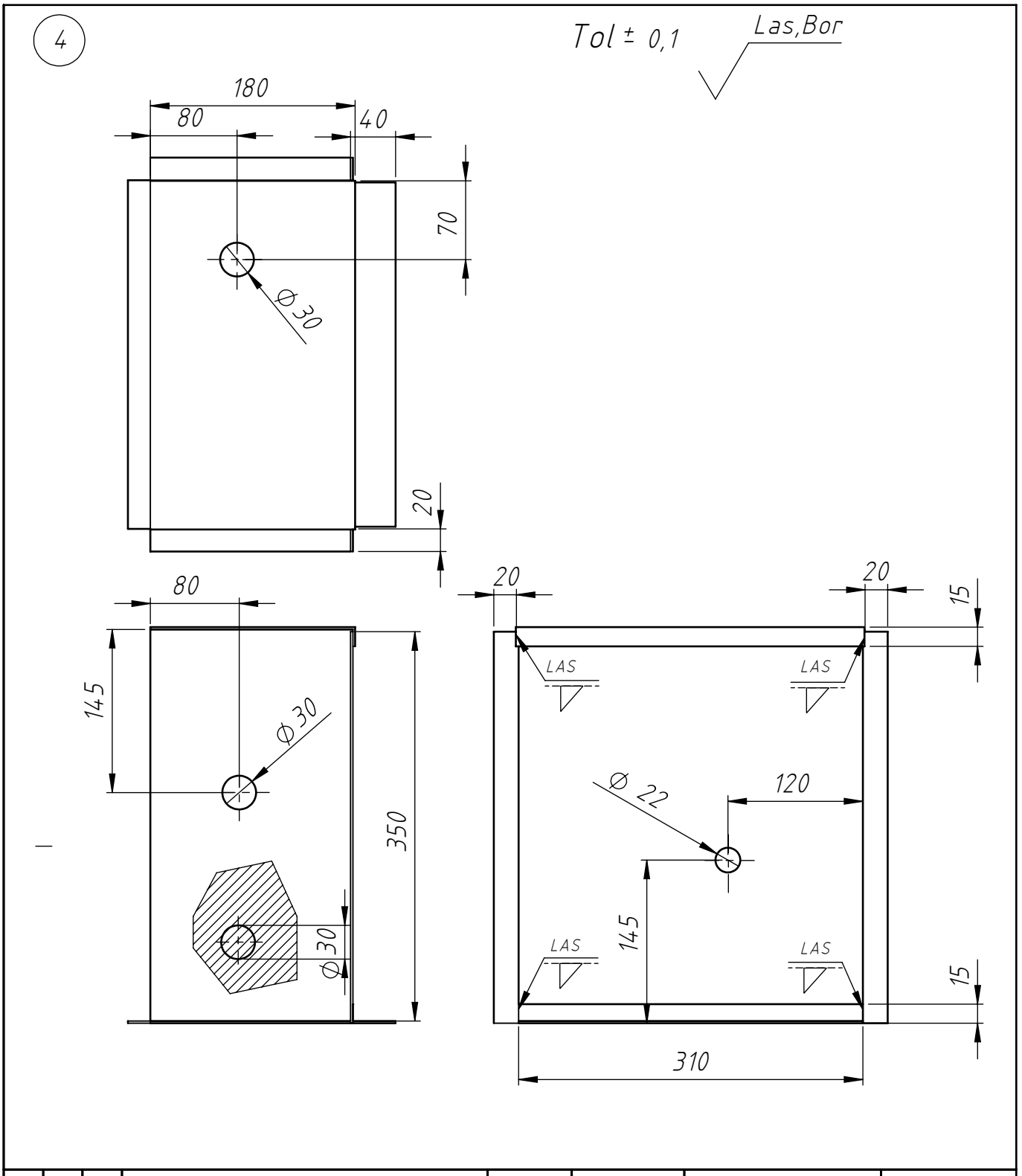

1			Rumah Turbin	9	Plat Besi	310x180x350	Dibuat
JUMLAH			NAMA BAGIAN	NOMOR BAGIAN	BAHAN	UKURAN	KETERANGAN
I	II	III					

Rumah Turbin	SKALA 1 : 2	DIGAMBAR	15-06-19	TEAM
		DIPERIKSA		
POLITEKNIK NEGERI SRIWIJAYA	DRAW ME 04/06/19			