1) PLAT U

DRILLING ± 0,1

TAPPING ± 0,1

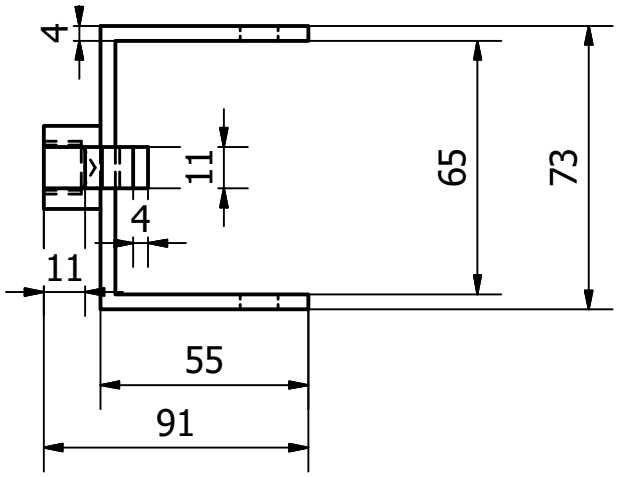

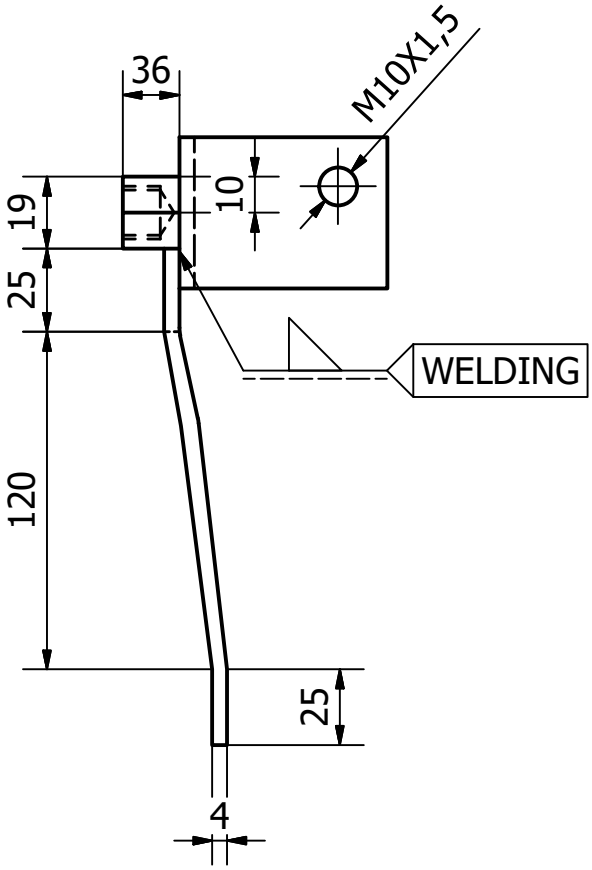

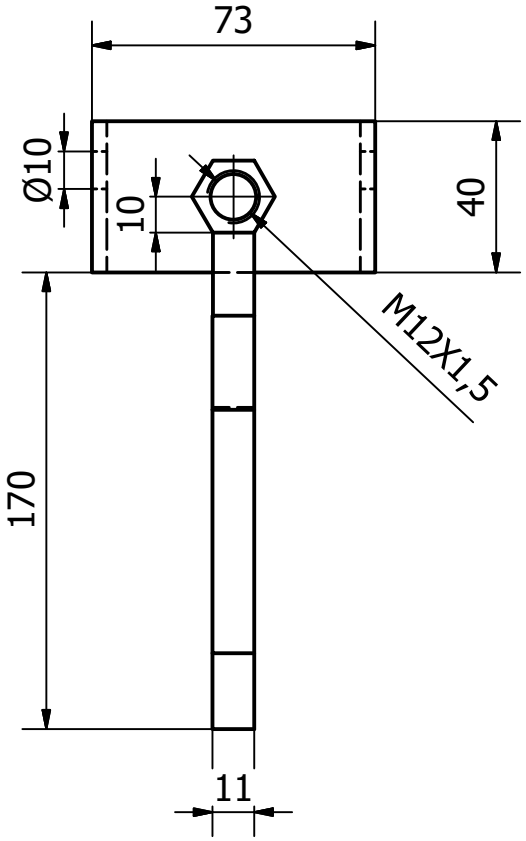

		1	PROFIL U	7	ST.42	Ø73MMX40MM	DIBUAT
JUMLAH			NAMA BAGIAN	NO.BGN	MATERIAL	UKURAN	KETERANGAN
III	II	I	PERUBAHAN :				
			PERANCANGAN ALAT BANTU POTONG LINGKARAN UNTUK MEMPRODUKSI PLAT RAMBU LALU LINTAS MENGGUNAKAN GERINDA TANGAN		SKALA 1 : 18	DIGAMBAR / DIPERIKSA	QAULAM / PEMBIMBING
			POLITEKNIK NEGERI SRIWIJAYA TAHUN 2019			DRAME/07/PART/2019	