GRINDING

No. 01 TOL 1

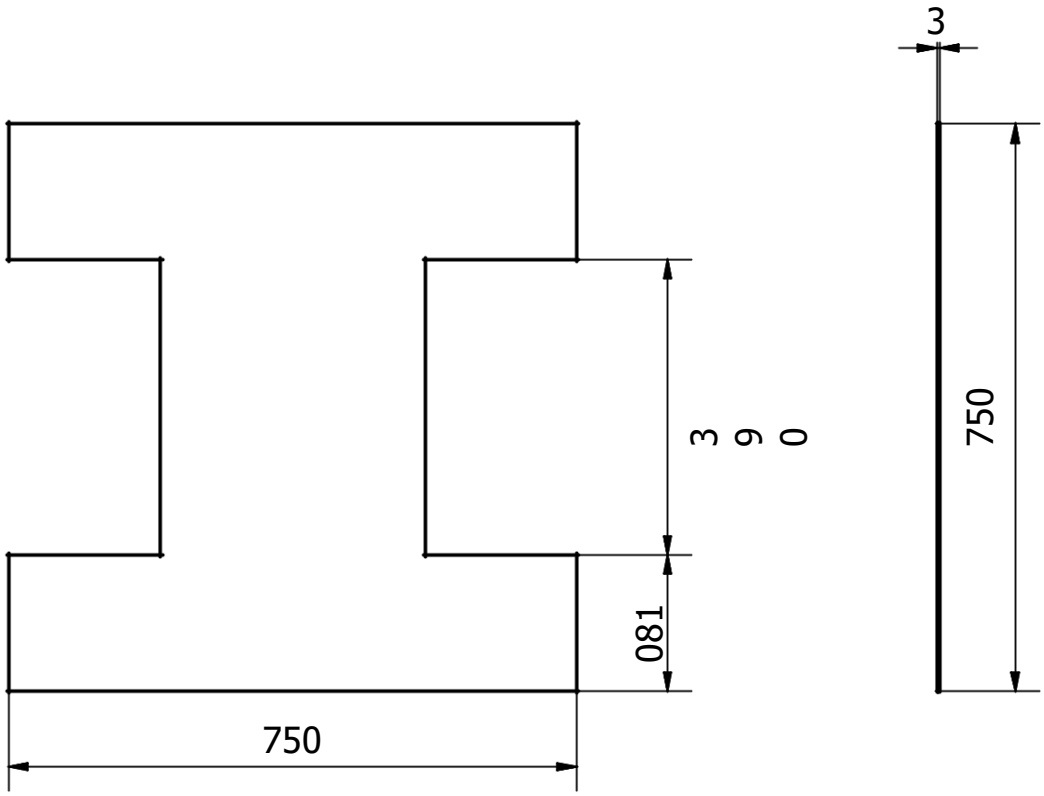


| | | | | | | | |
|---|---|---|---|---|---|---|---|
| | | 1 | Base Plate | 1 | ST 41 | 750X750 | di buat |
| Jumlah<br>Quantity | | | Nama Bagian<br>Part Name | No Bag<br>Part No | Bahan<br>Part No | Ukuran<br>Size | Keterangan<br>Remark |
| I | II | III | Perubahan :<br>Revision | | | | |
| | | | MESIN PRESS KALENG MINUMAN RINGAN<br>TENAGA PNEUMATIK | | Skala<br>Scale<br>1:10 | Digambar<br>Drawn<br>Checked<br>Diperiksa | PERYOGA<br>M.P |
| | | | POLITEKNIK NEGERI SRIWIJAYA<br>Jl. Srijaya Negara Bukit Besar Palembang<br>Web Site : www.polisriwijaya.ac.id | | | DRAME NO 01/LA/2019 | |

WELDING

No. 02 TOL 1

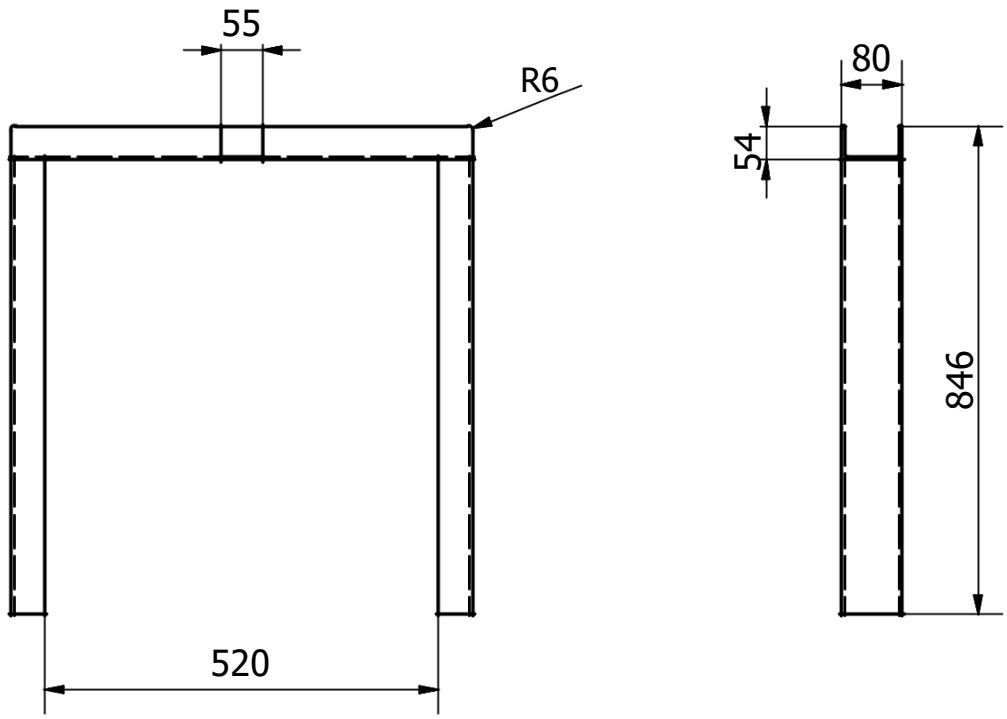


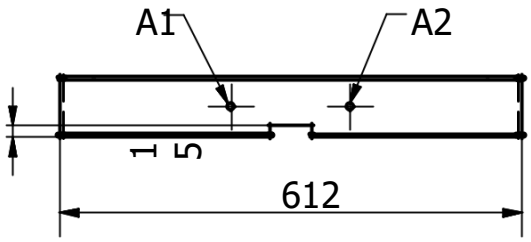


| Tabel Deskripsi Lubang bor | | | |
|---|---|---|---|
| No | X | Y | |
| 1 | 226 | 33 | 12 |
| 2 | 383 | 33 | 12 |

| | | | | | | |
|---|---|---|---|---|---|---|
| | | 1 | Kerangka | 1 | Besi profil Unp | 612X648 | di buat |
| Jumlah<br>Quantity | | | Nama Bagian<br>Part Name | No Bag<br>Part No | Bahan<br>Part No | Ukuran<br>Size | Keterangan<br>Remark |
| I | II | III | Perubahan :<br>Revision | | | | |

| | | | |
|---|---|---|---|
| MESIN PRESS KALENG MINUMAN RINGAN<br>TENAGA PNEUMATIK | Skala<br>Scale<br>1:10 | Digambar<br>Drawn | PERYOGA<br>M.P |
| | | Checked<br>Diperiksa | |
| POLITEKNIK NEGERI SRIWIJAYA<br>Jl. Srijaya Negara Bukit Besar Palembang<br>Web Site : www.polisriwijaya.ac.id | DRAME NO 02/LA/2019 | | |

GRINDING

No. 03 TOL 1

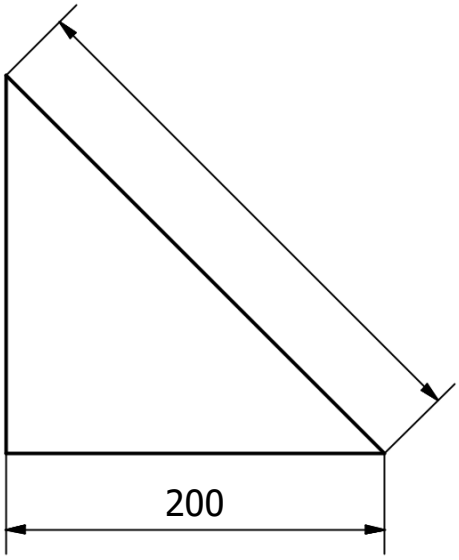


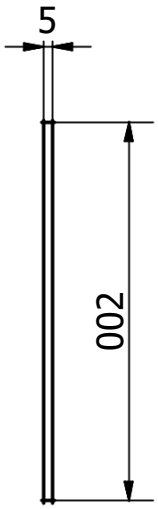


| | | | | | | | |
|---|---|---|---|---|---|---|---|
| | | 4 | Stiffener | 3 | ST 41 | 200X200 | di buat |
| Jumlah / Quantity | | | Nama Bagian / Part Name | No Bag / Part No | Bahan / Part No | Ukuran / Size | Keterangan / Remark |
| I | II | III | Perubahan : / Revision | | | | |
| | | | MESIN PRESS KALENG MINUMAN RINGAN<br>TENAGA PNEUMATIK | | Skala / Scale 1:4 | Digambar / Drawn | PERYOGA M.P |
| | | | | | | Checked / Diperiksa | |
| | | | POLITEKNIK NEGERI SRIWIJAYA<br>Jl. Srijaya Negara Bukit Besar Palembang<br>Web Site : www.polisriwijaya.ac.id | | | DRAME NO 03/LA/2019 | |

GRINDING

No. 04 TOL 1

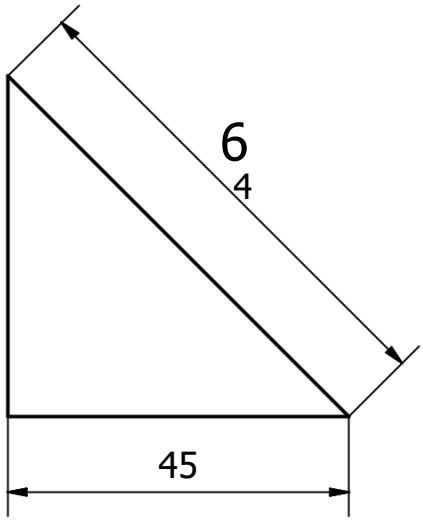


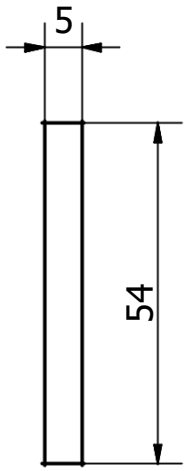


| | | | | | | | |
|---|---|---|---|---|---|---|---|
| | | 4 | Stiffener | 4 | ST 41 | 45X45 | di buat |
| Jumlah<br>Quantity | | | Nama Bagian<br>Part Name | No Bag<br>Part No | Bahan<br>Part No | Ukuran<br>Size | Keterangan<br>Remark |
| I | II | III | Perubahan :<br>Revision | | | | |

| | | | |
|---|---|---|---|
| MESIN PRESS KALENG MINUMAN RINGAN<br>TENAGA PNEUMATIK | Skala<br>Scale<br>1:1 | Digambar<br>Drawn | PERYOGA<br>M.P |
| | | Checked<br>Diperiksa | |
| POLITEKNIK NEGERI SRIWIJAYA<br>Jl. Srijaya Negara Bukit Besar Palembang<br>Web Site : www.polisriwijaya.ac.id | | DRAME NO 04/LA/2019 | |

GRINDING

No. 05 TOL 1

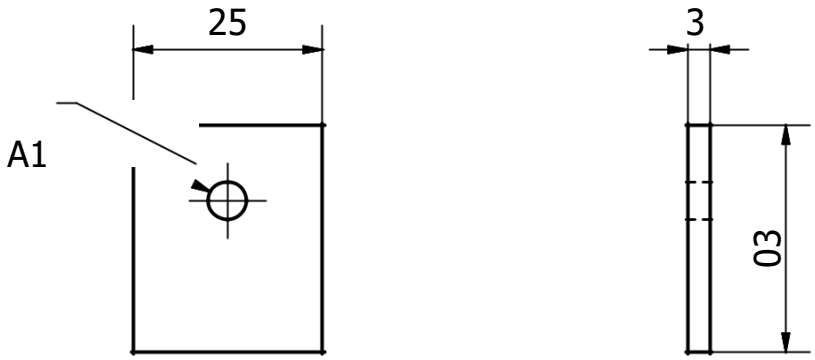


| Tabel Deskripsi Lubang bor | | | |
|---|---|---|---|
| No | X | Y | |
| 1 | 11,5 | 20 | 5 |

| | | | | | | |
|---|---|---|---|---|---|---|
| | | 1 | Tempat Pengait Pegas | 5 | ST 41 | 30X25 | di buat |
| Jumlah Quantity | | | Nama Bagian Part Name | No Bag Part No | Bahan Part No | Ukuran Size | Keterangan Remark |
| I | II | III | Perubahan : Revision | | | | |

| | | | |
|---|---|---|---|
| MESIN PRESS KALENG MINUMAN RINGAN<br>TENAGA PNEUMATIK | Skala Scale 1:1 | Digambar Drawn | PERYOGA M.P |
| | | Checked Diperiksa | |
| POLITEKNIK NEGERI SRIWIJAYA<br>Jl. Srijaya Negara Bukit Besar Palembang<br>Web Site : www.polisriwijaya.ac.id | DRAME NO 05/LA/2019 | | |

GRINDING

No. 06 TOL 1

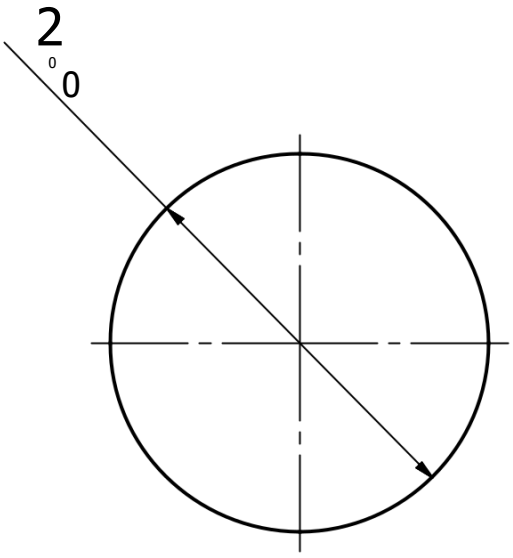

| | | | | | | | |
|---|---|---|---|---|---|---|---|
| | | 1 | Penampang Tekan | 6 | ST 41 | 200 | di buat |
| Jumlah / Quantity | | | Nama Bagian / Part Name | No Bag / Part No | Bahan / Part No | Ukuran / Size | Keterangan / Remark |
| I | II | III | Perubahan : / Revision | | | | |
| | | | MESIN PRESS KALENG MINUMAN RINGAN<br>TENAGA PNEUMATIK | Skala / Scale 1:4 | Digambar / Drawn | | PERYOGA M.P |
| | | | | | Checked / Diperiksa | | |
| | | | POLITEKNIK NEGERI SRIWIJAYA<br>Jl. Srijaya Negara Bukit Besar Palembang<br>Web Site : www.polisriwijaya.ac.id | | DRAME NO 06/LA/2019 | | |

GRINDING

No. 07 TOL 1

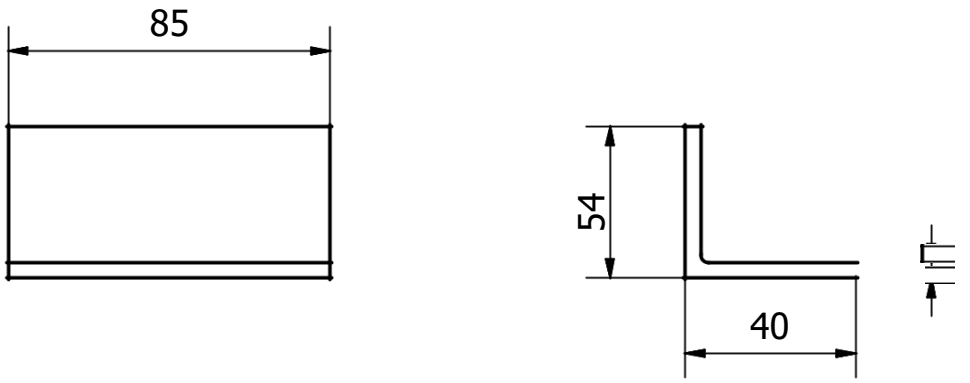


| | | | | | | | |
|---|---|---|---|---|---|---|---|
| | | 3 | Stopper | 7 | ST 41 | 40X85 | di buat |
| Jumlah<br>Quantity | | | Nama Bagian<br>Part Name | No Bag<br>Part No | Bahan<br>Part No | Ukuran<br>Size | Keterangan<br>Remark |
| I | II | III | Perubahan :<br>Revision | | | | |

| | | | |
|---|---|---|---|
| MESIN PRESS KALENG MINUMAN RINGAN<br>TENAGA PNEUMATIK | Skala<br>Scale<br>1:10 | Digambar<br>Drawn | PERYOGA<br>M.P |
| | | Checked<br>Diperiksa | |
| POLITEKNIK NEGERI SRIWIJAYA<br>Jl. Srijaya Negara Bukit Besar Palembang<br>Web Site : www.polisriwijaya.ac.id | | DRAME NO 07/LA/2019 | |